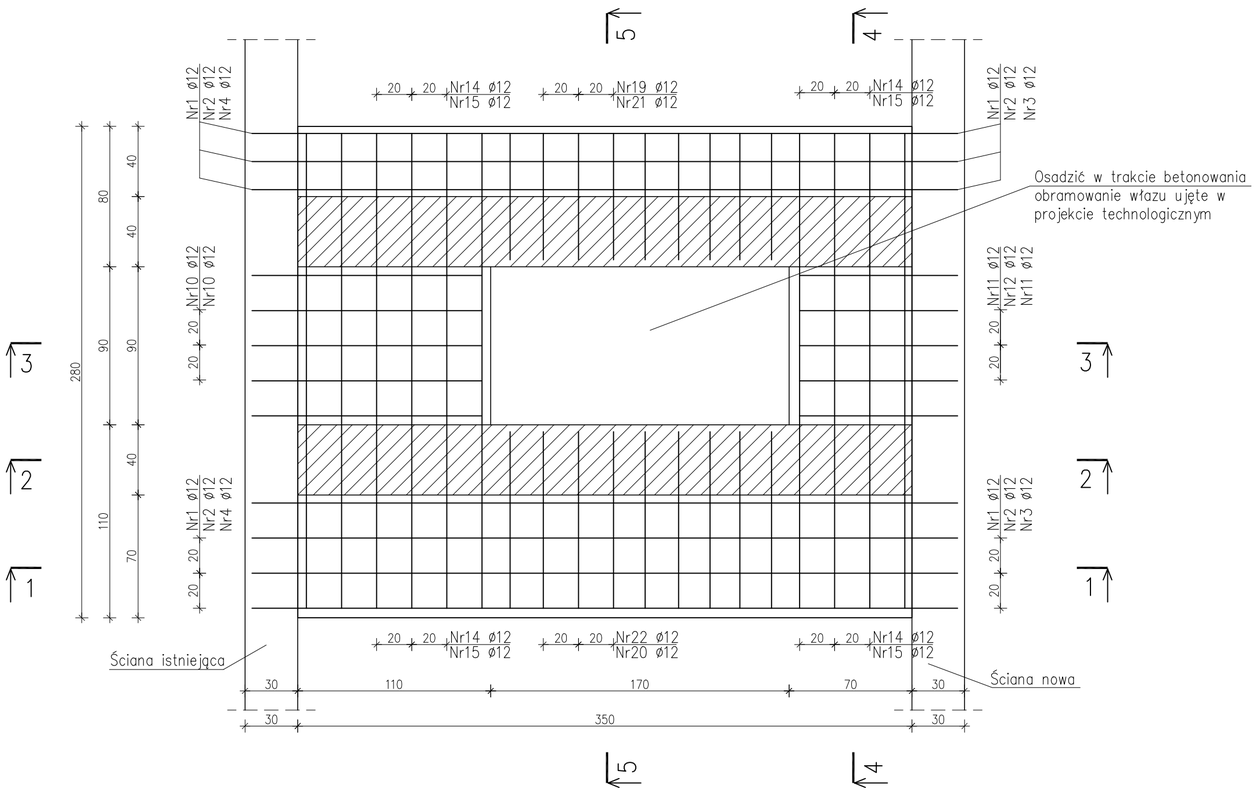

1–1

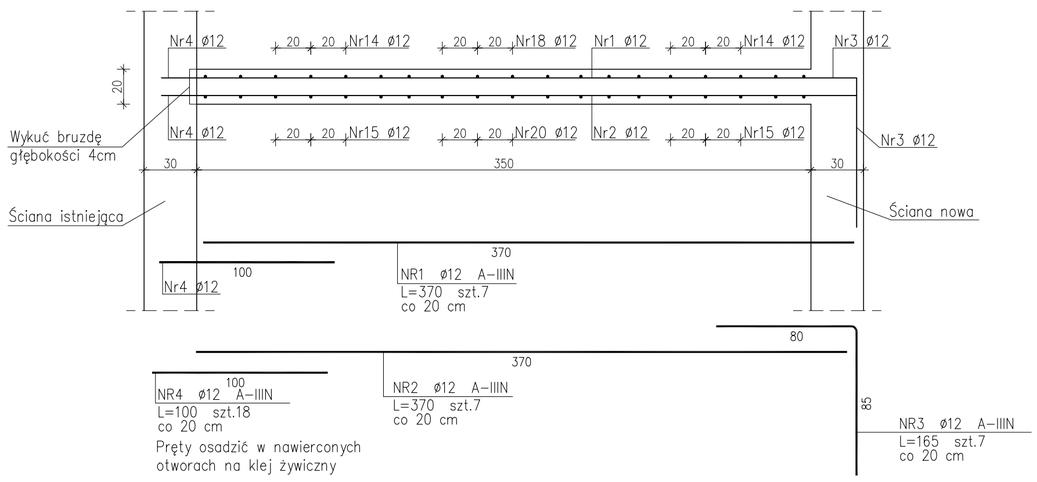

2–2

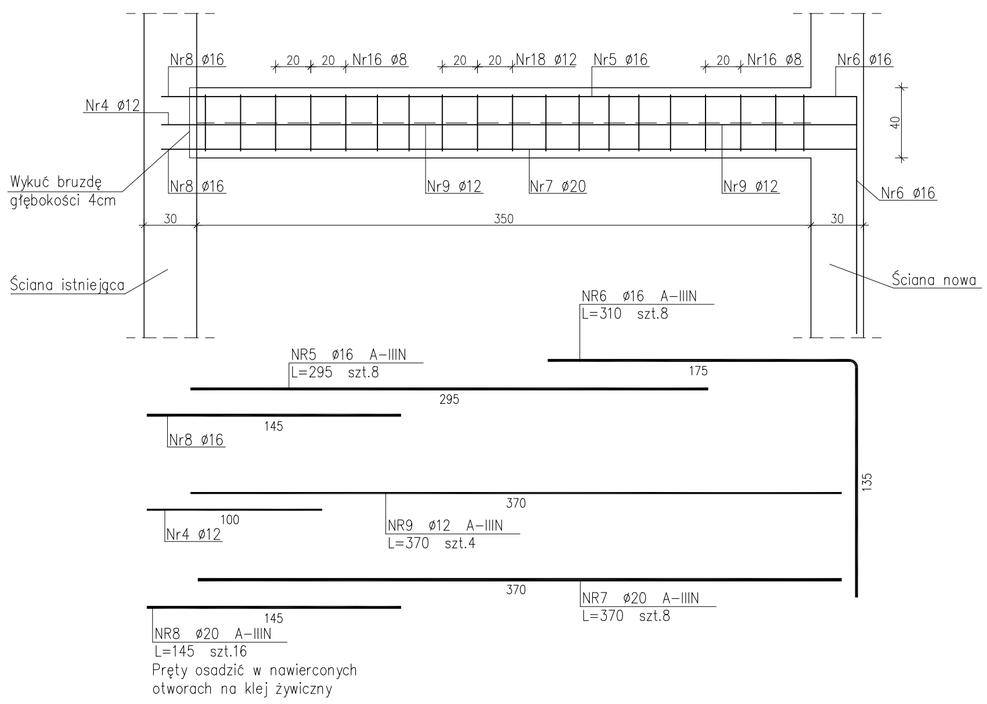

3–3

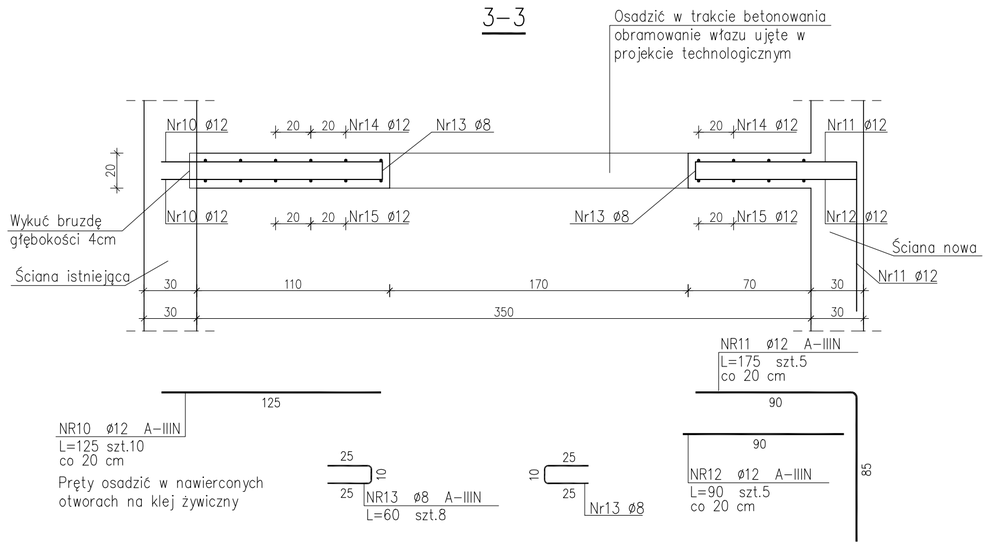

4–4

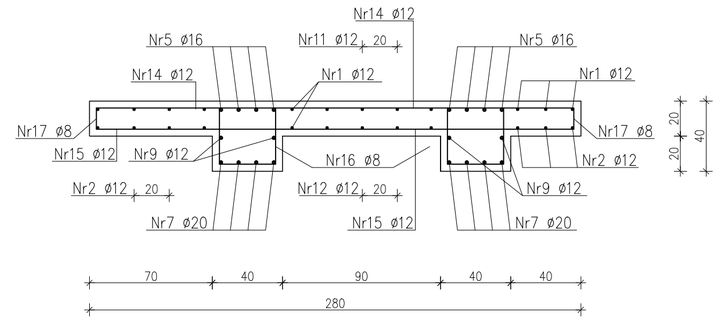

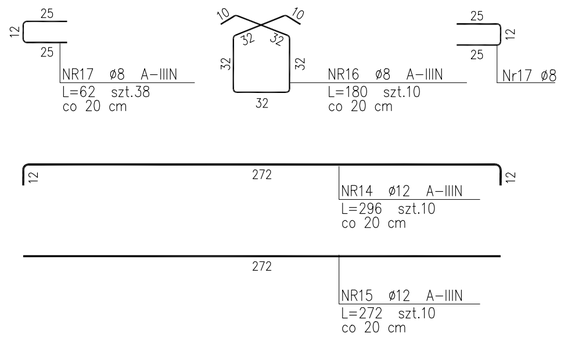

5–5

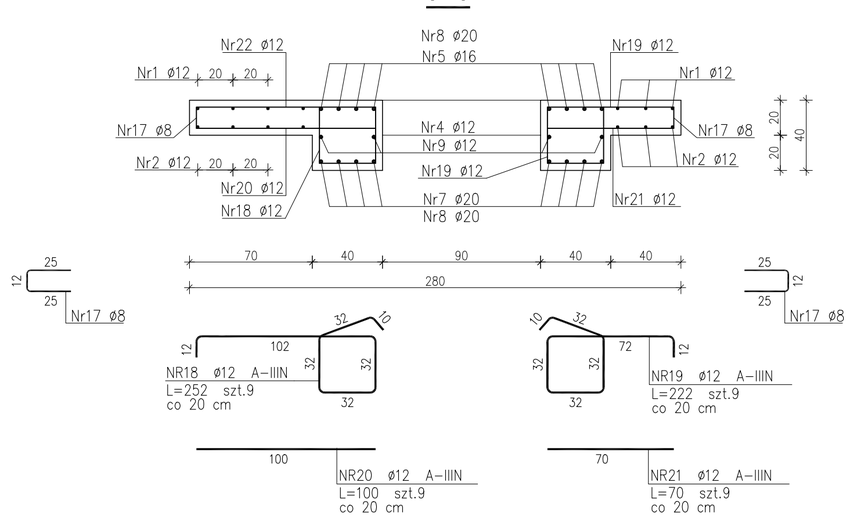

ZESTAWIENIE STALI

Nr pręta	ø	Stal	Długość pręta	Liczba: prętów na 1 poz.	Liczba: pozycji	Liczba: prętów łącznie	Długość łączna A–IIIN: ø8	ø12	ø16	ø20
[–]	[mm]	[–]	[m]	[szt]			[m]			
1	12	A–IIIN	3,70	7	1	7		25,90		
2	12	A–IIIN	3,70	7	1	7		25,90		
3	12	A–IIIN	1,65	7	1	7		11,55		
4	12	A–IIIN	1,00	18	1	18		18,00		
5	16	A–IIIN	2,95	8	1	8			23,60	
6	16	A–IIIN	3,10	8	1	8			24,80	
7	20	A–IIIN	3,70	8	1	8				29,60
8	20	A–IIIN	1,45	16	1	16				23,20
9	12	A–IIIN	3,70	4	1	4		14,80		
10	12	A–IIIN	1,25	10	1	10		12,50		
11	12	A–IIIN	1,75	5	1	5		8,75		
12	12	A–IIIN	0,90	5	1	5		4,50		
13	8	A–IIIN	0,60	8	1	8	4,80			
14	12	A–IIIN	2,96	10	1	10		29,60		
15	12	A–IIIN	2,72	10	1	10		27,20		
16	8	A–IIIN	1,80	10	1	10	18,00			
17	8	A–IIIN	0,62	38	1	38	23,56			
18	12	A–IIIN	2,52	9	1	9		22,68		
19	12	A–IIIN	2,22	9	1	9		19,98		
20	12	A–IIIN	1,00	9	1	9		9,00		
21	12	A–IIIN	0,70	9	1	9		6,30		
Razem długość prętów						[mb]	46,36	236,66	48,40	52,80
Masa jednostkowa						[kg/mb]	0,395	0,888	1,578	2,466
Masa prętów dla danej średnicy						[kg]	18,3	210,2	76,4	130,2
Masa łącznie						[kg]	435,1			

Beton C30/37 W10 F150 XA1 XC3 XD2
Stal A–IIIN
Otulina 4cm

UWAGI:
1. Przed zabetonowaniem elementu należy sprawdzić z projektami branżowymi poprawność lokalizacji wszystkich otworów, przejść instalacji oraz kształtek znajdujących się w elemencie. Przed zabetonowaniem elementu należy osadzić startery prętów pod elementy monolitycznie z nim połączone.
2. Zabezpieczenie betonowych powierzchni zewnętrznych i wewnętrznych wg opisu technicznego.

Autor dokumentacji:
AQUA S.A.
AQUA S.A.
60-327 Poznań, ul. Kanclerska 28

Inwestor:
TARNOBRZESKIE WODOCIĄGI Sp. z o.o.
39-400 Tarnobrzeg, ul. Wiślna 1

Imię i nazwisko / specjalność / nr uprawnień / podpis:	
Projektował:	mgr inż. J. Kaczmarek spec. konstrukcyjno-budowlana / nr upr. 7131/116/P/2002
Opracował:	mgr inż. Marcin Baniewski
Sprawdził:	dr inż. R. Ignatowicz spec. konstrukcyjno-budowlana / nr upr. WKP/0068/POWOD/04

Inwestycja:
BUDOWA INSTALACJI SORPCJI I BIODEGRADACJI W POWIĄZANIU TECHNOLOGICZNYM STACJI UZDATNIANIA WODY
Stale ul. Prof. Pawłowskiego 33, 39-400 Tarnobrzeg
nr ewidencyjne działek: 1447/18, 1447/20, 1447/22, 1447/24, 1447/26, 1447/28, 1447/8, 1447/9, 1447/10, 1447/13, 1447/30, 1447/11, 4704/16, 1628/2, 1583/2, 1582/2, 1580/4 - obręb Stale

Obiekt:
KOMORA ROZDZIAŁU WODY - OBIEKT NR 08.3
ZBIORNIKI WODY CZYSTEJ V = 2 x 500 m³ - OBIEKT NR 08.1 i 08.2

Tytuł:
KOMORA ROZDZIAŁU
KONSTRUKCJA POMOSTU POŚREDNIEGO

Stadium:	Tom:	Branża:	Data (wersja):	Skala:	Nr rysunku:
PW	PW-08/KB	KONSTRUKCYJNA	2018-06-06	1:25	KB/04