1–1

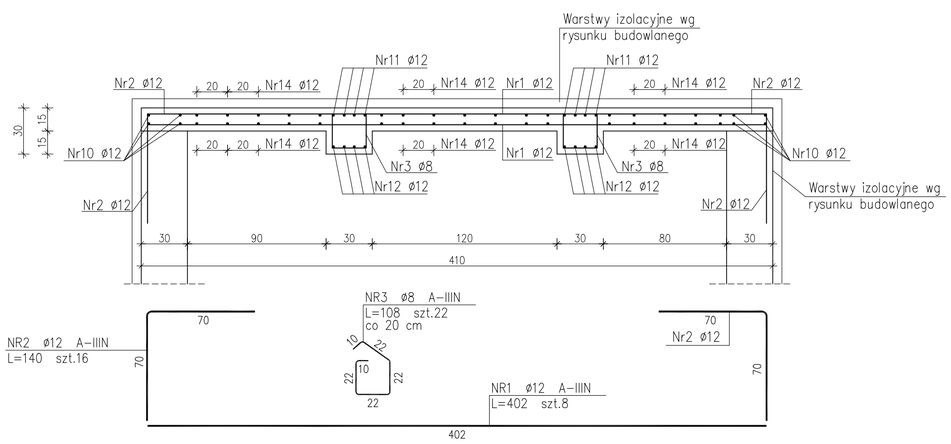

5–5

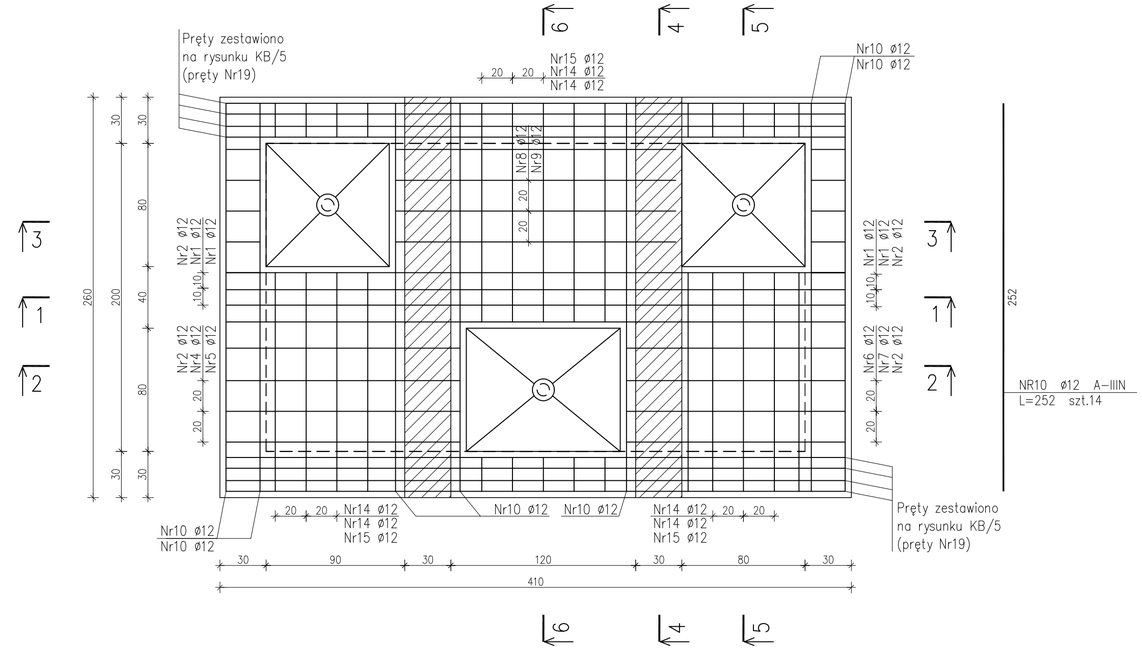

2–2

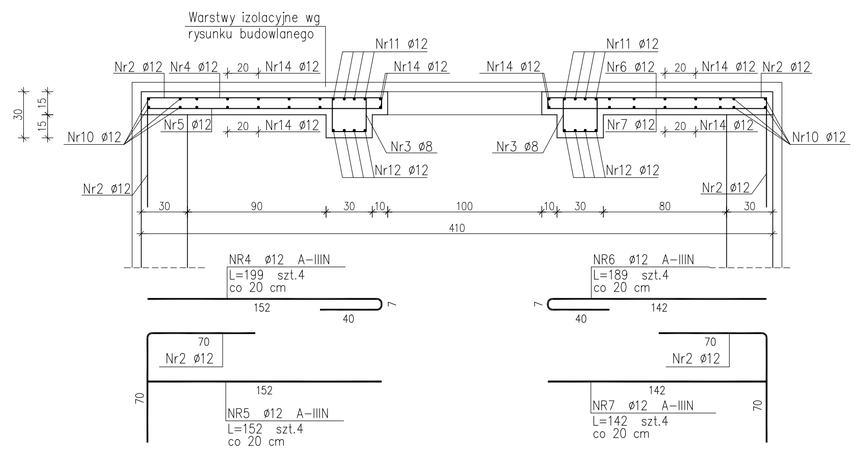

4–4

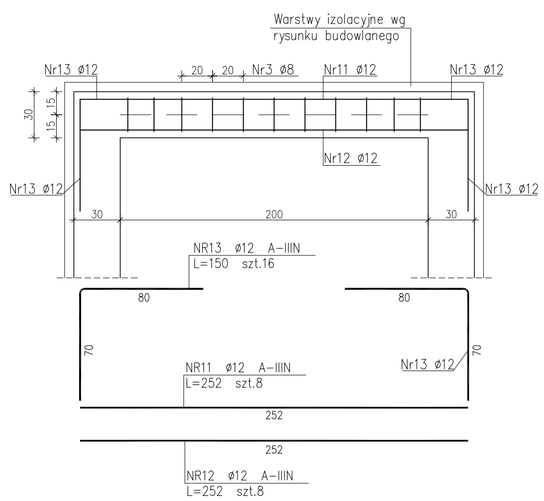

3–3

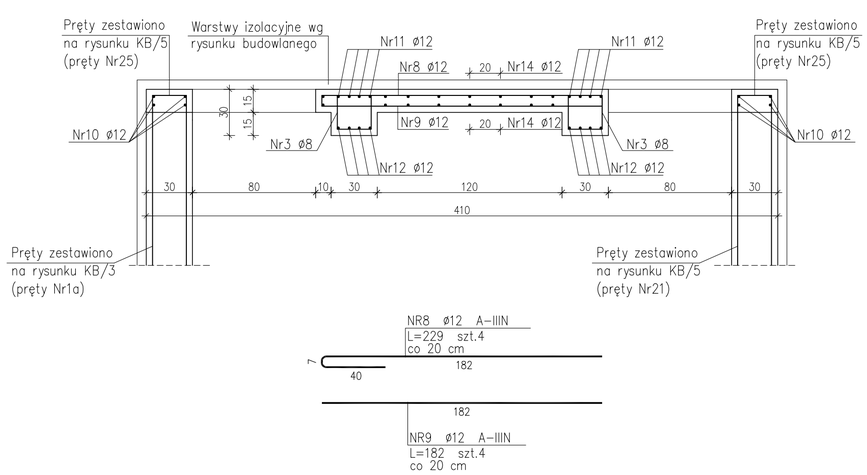

6–6

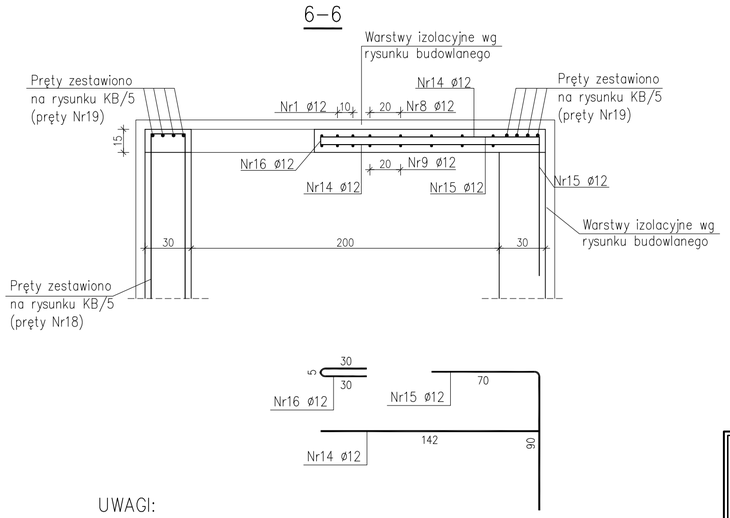

ZESTAWIENIE STALI

Nr pręta	ø	Stal	Długość pręta	Liczba: prętów na 1 poz.	Liczba: pozycji	Liczba: prętów łącznie	Długość łączna A–IIIN ø8	Długość łączna A–IIIN ø12
[–]	[mm]	[–]	[m]	[szt]			[m]	
1	12	A–IIIN	4,02	8	1	8		32,16
2	12	A–IIIN	1,40	16	1	16		22,40
3	8	A–IIIN	1,08	22	1	22	23,76	
4	12	A–IIIN	1,99	4	1	4		7,96
5	12	A–IIIN	1,52	4	1	4		6,08
6	12	A–IIIN	1,89	4	1	4		7,56
7	12	A–IIIN	1,42	4	1	4		5,68
8	12	A–IIIN	2,29	4	1	4		9,16
9	12	A–IIIN	1,82	4	1	4		7,28
10	12	A–IIIN	2,52	14	1	14		35,28
11	12	A–IIIN	2,52	8	1	8		20,16
12	12	A–IIIN	2,52	8	1	8		20,16
13	12	A–IIIN	1,50	16	1	16		24,00
14	12	A–IIIN	1,42	28	1	28		39,76
15	12	A–IIIN	1,40	17	1	17		23,80
16	12	A–IIIN	0,65	14	1	14		9,10
Razem długość prętów						[mb]	23,76	270,54
Masa jednostkowa						[kg/mb]	0,395	0,888
Masa prętów dla danej średnicy						[kg]	9,4	240,2
Masa łącznie						[kg]	249,6	

UWAGI:
1. Przed zabetonowaniem elementu należy sprawdzić z projektami branżowymi poprawność lokalizacji wszystkich otworów, przejść instalacji oraz kształtek znajdujących się w elemencie. Przed zabetonowaniem elementu należy osadzić startery prętów pod elementy monolitycznie z nim połączone.
2. Zabezpieczenie betonowych powierzchni zewnętrznych i wewnętrznych wg opisu technicznego.

Beton C35/45 W10 F150 XA3 XC3 XD3 XF4
Stal A–IIIN
Otulina 4cm

Autor dokumentacji:
AQUA S.A.
60-327 Poznań, ul. Kanderska 28

Inwestor:
TARNOBRZESKIE WODOCIĄGI Sp. z o.o.
39-400 Tarnobrzeg, ul. Wiślna 1

Imię i nazwisko / specjalność / nr uprawnień / podpis:

Projektował:	mgr inż. J. Kaczmarek	spec. konstrukcyjno-budowlana / nr upr. 7131/116/P/2002
Opracował:	mgr inż. Marcin Baniewski	
Sprawdził:	dr inż. R. Ignatowicz	spec. konstrukcyjno-budowlana / nr upr. WKP/0068/PWOK/04

Inwestycja:
BUDOWA INSTALACJI SORPCJI I BIODEGRADACJI W POWIĄZANIU TECHNOLOGICZNYM STACJI UZDATNIANIA WODY
Stale ul. Prof. Pawłowskiego 33, 39-400 Tarnobrzeg
nr ewidencyjne działek: 1447/18, 1447/20, 1447/22, 1447/24, 1447/26, 1447/28, 1447/8, 1447/9, 1447/10, 1447/13, 1447/30, 1447/11, 4704/16, 1628/2, 1583/2, 1582/2, 1580/4 - obręb Stale

Obiekt:
KOMORA ROZDZIAŁU WODY - OBIEKT NR 08.3
ZBIORNIKI WODY CZYSTEJ V = 2 x 500 m³ - OBIEKT NR 08.1 i 08.2

Tytuł:
KOMORA ROZDZIAŁU
KONSTRUKCJA PŁYTY WIERZCHNEJ

Stadium:	Tom:	Branża:	Data (wersja):	Skala:	Nr rysunku:
PW	PW-08/KB	KONSTRUKCYJNA	2018-06-06	1:25	KB/06